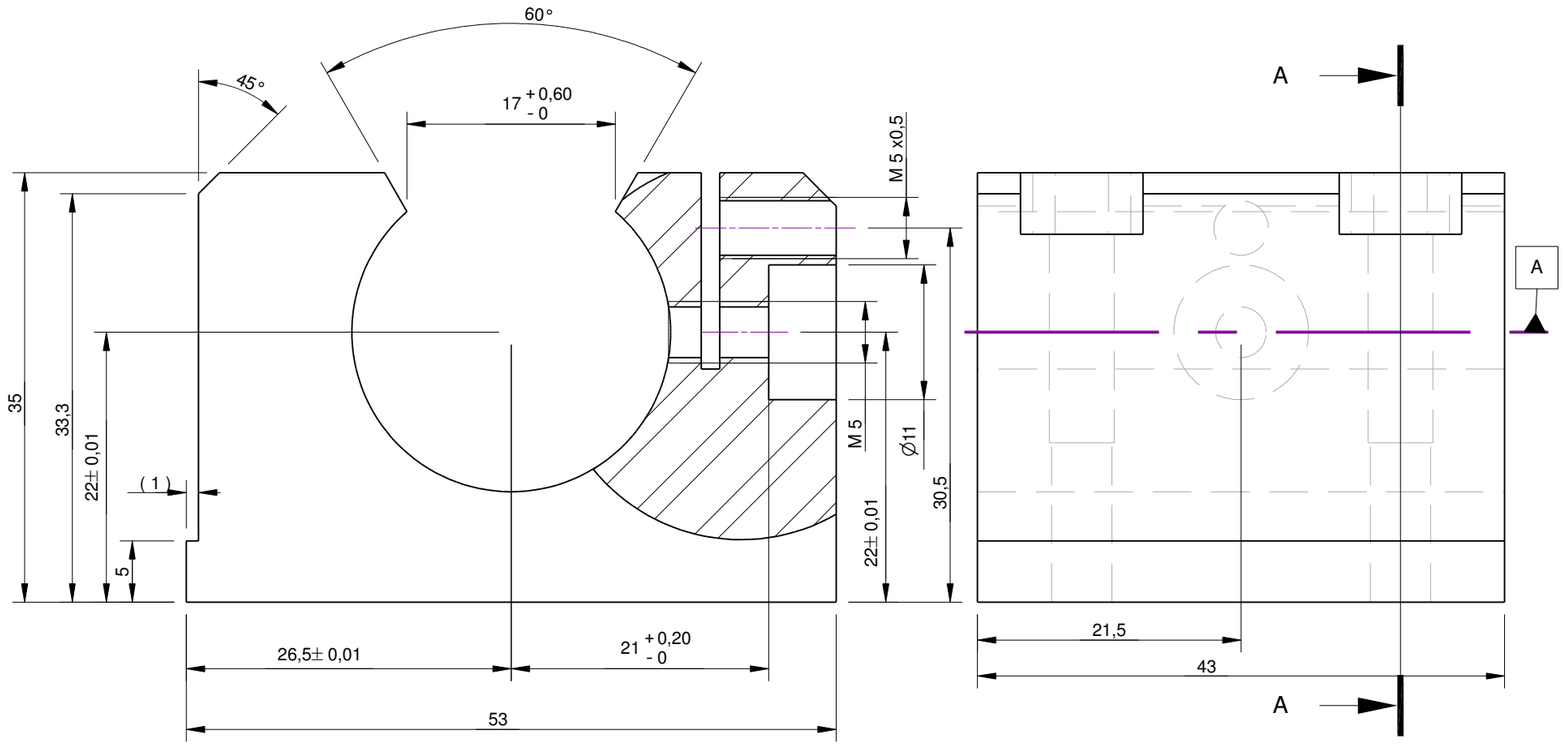

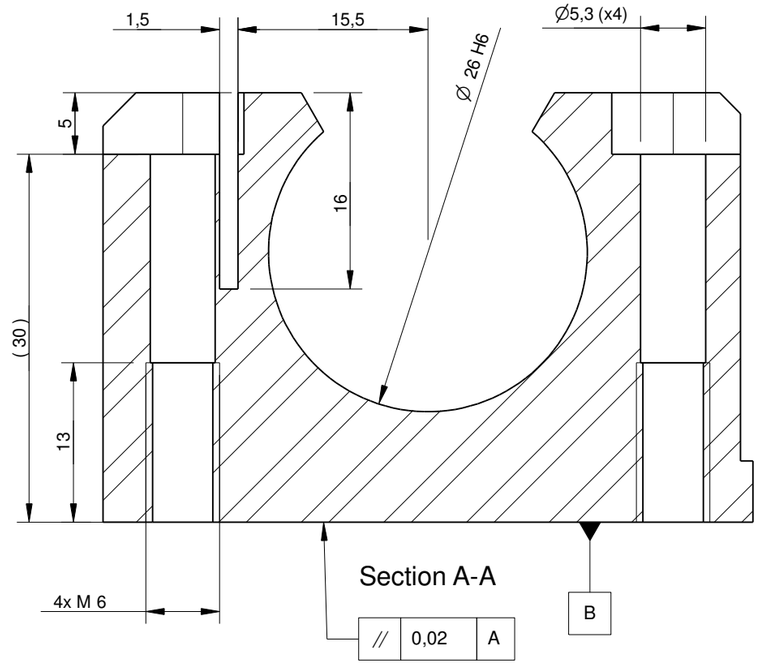

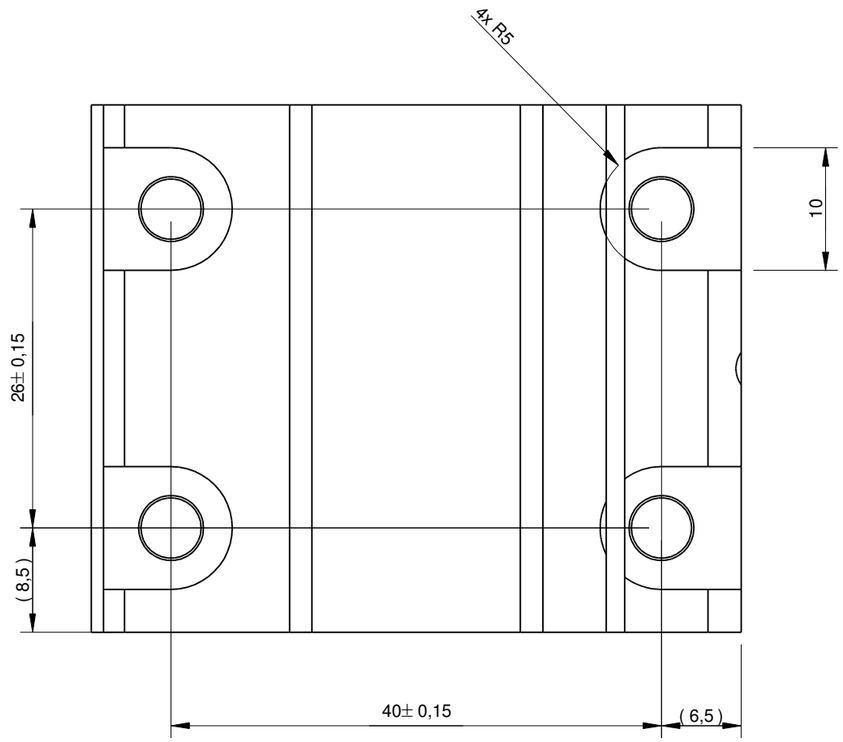

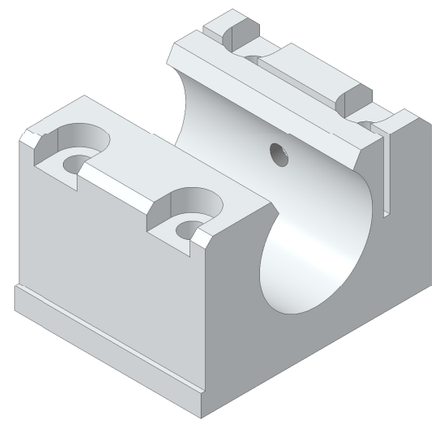

Kunde:	Bearb.	wo	Algemeintoleranz nach DIN 2768 m
Kunden-Nr. Zeichnung:	Datum	23.08.22	Oberfläche nach DIN ISO 1302
	unsere Nr.		Schutzvermerk nach DIN 34 beachten
Benennung: AE38-916			Ersatz für: / Ersetzt durch: / Blatt:
Dr. TRETTER DR. TRETTER GmbH + Co			Werkstoff: EN-AW 6351 T5 (AlMgSi1 F28) / Massstab: 2:1

Copyright! Diese Zeichnung & Design sind Eigentum der Dr. Tretter GmbH + Co. Bauteile dürfen nicht nachgebildet oder übertragen werden, ohne dokumentierter Genehmigung.